●第71回　全日本バレーボール高等学校選手権大会　秋田県予選会　組み合わせ

期間：2018年10月26日（金）～10月28日（日）

ＣＮＡアリーナ★あきた
（秋田市立体育館）

【男子組合せ】

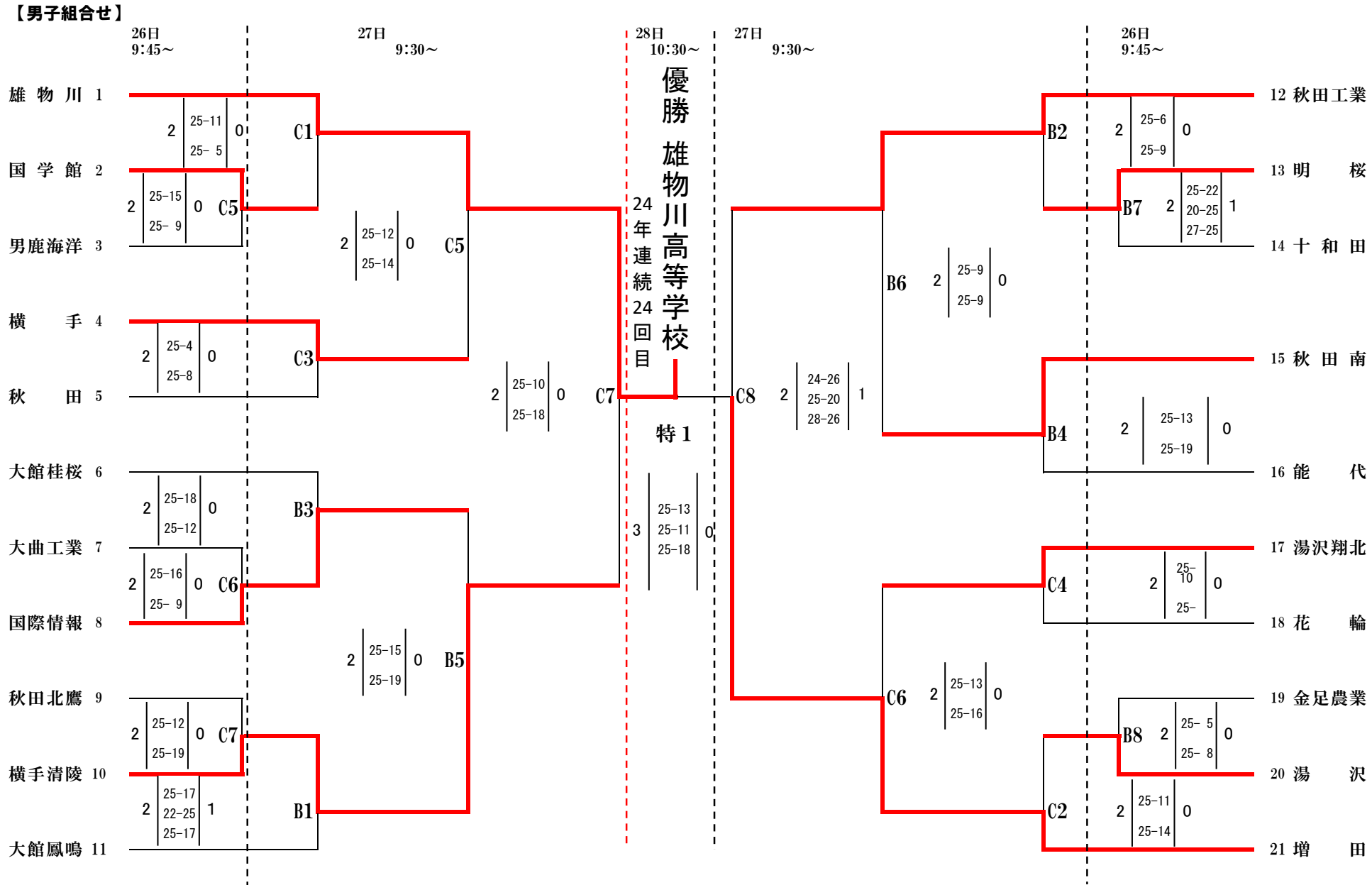
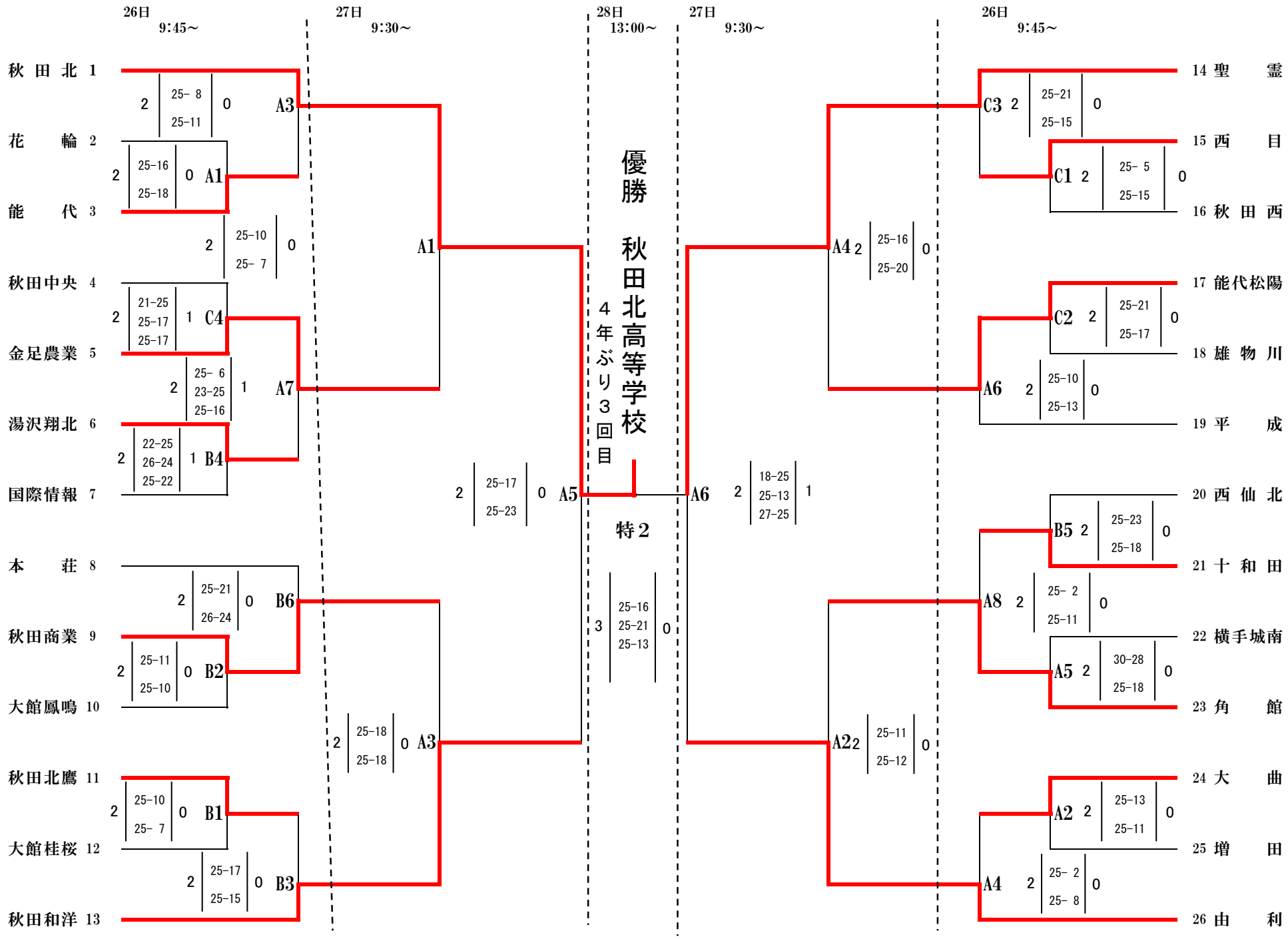
【女子組合せ】